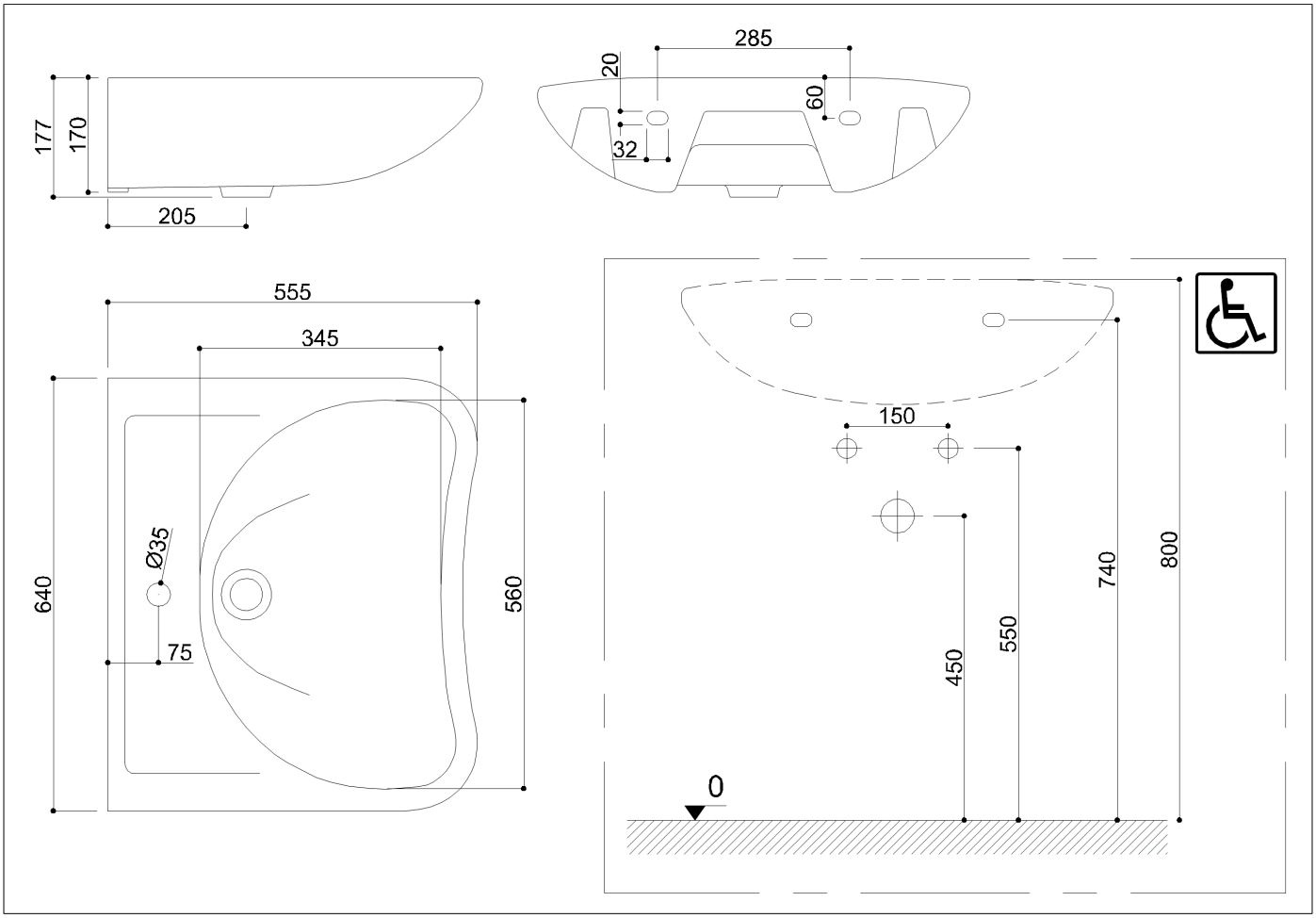

Lavabo ergonomico con poggia gomiti in porcellana sanitaria

Codice **B40CMS07** *Linea*

Peso netto kg 18,4 Dimensioni [LxPxH] mm 640x555x177

Tenuta a carico in uso *Verticale kg*

Informazioni sull'uso e l'installazione

Impiego Installazione a parete

Pulizia

Detergere con acqua e prodotti neutri senza solventi e non abrasivi

Elementi di fissaggio Non inclusi con il prodotto

Ponte Giulio raccomanda di usare viti e tasselli adeguati alle caratteristiche del muro sul quale verrà installato il prodotto

Informazioni sulla confezione

Dimensioni [LxPxH] mm *Peso lordo kg* 19,5

I dati forniti in questo documento non possono essere ritenuti vincolanti. Ponte Giulio S.p.A. si riserva il diritto di apportare al prodotto qui descritto modifiche tecniche e costruttive senza alcun preavviso.
© Ponte Giulio S.p.A. tutti i diritti riservati.